Неподвижная опора Н4

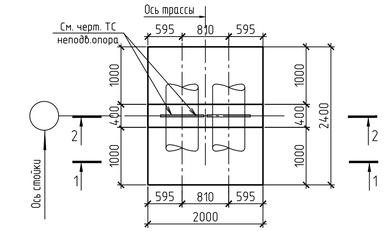

1–1
1:50

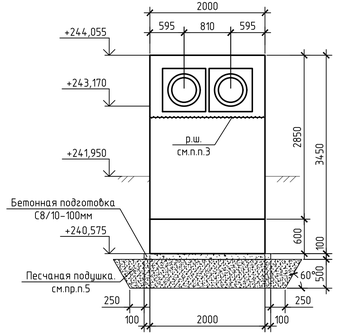

2–2
1:25

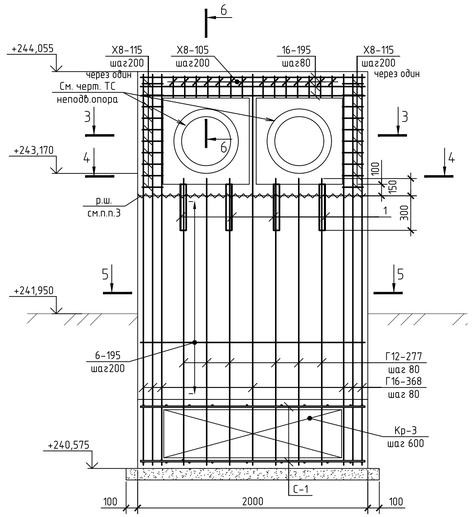

Каркас гнутый КР-3

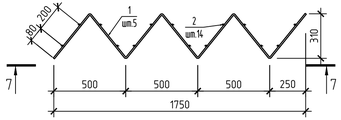

7–7

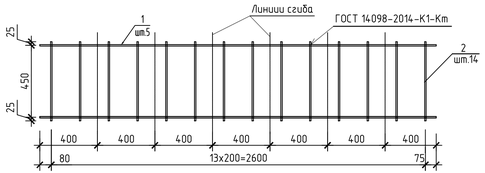

Спецификация изделия

Марка изделия	Поз.	Наименование	Кол.	Масса 1 дет. кг.	Масса изделия кг.
Кр-3	1	ø10 S240 СТБ 1704-2012 L=2755	2	1.70	7.32
	2	ø10 S240 СТБ 1704-2012 L=450	14	0.28	

Ведомость деталей

Поз.	Эскиз
Г12-277	300; 2475
Г16-368	300; 3380
Х8-115	190; 330; 80; 110; 100
Х8-105	190; 80; 110; 290; 85
Ш6-70	550; 75; 75

Спецификация неподвижной опоры Н4

Поз.	Обозначение	Наименование	Кол.	Масса ед.,кг.	Примечание
1	ГОСТ 8240-97	Швеллер $\frac{12\ ГОСТ\ 8240-97}{С245\ ГОСТ\ 27772-2015}$ L=400	4	4.16	
С-1	ГОСТ 23279-2012	4С $\frac{12S500-200}{12S500-200(100)}$ 195х235 $\frac{25}{75}$	2	43.38	
Кр-3	267.06/07.25-ТС.КЖ л.50	Каркас Кр-3	4	7.32	
6-195	СТБ 1704-2012	ø6 S500 СТБ 1704-2012 L=1950	18	0.43	
16-195	СТБ 1704-2012	ø16 S500 СТБ 1704-2012 L=1950	6	3.08	
Г12-277	СТБ 1704-2012	ø12 S500 СТБ 1704-2012 L=2775	12	2.46	
Г16-368	СТБ 1704-2012	ø16 S500 СТБ 1704-2012 L=3680	14	5.81	
Х8-105	СТБ 1704-2012	ø8 S240 СТБ 1704-2012 L=1050	14	0.41	
Х8-115	СТБ 1704-2012	ø8 S240 СТБ 1704-2012 L=1150	20	0.45	
Ш6-45	СТБ 1704-2012	ø6 S240 СТБ 1704-2012 L=450	36	0.10	
	1.1	Материалы			
	СТБ1544-2005	С30/37 W8 ~~С20/25 W4~~ F100	2,8		м³
	СТБ1544-2005	Бетон С8/10	0,6		м³

Позиции обозначенные буквенной маркировкой (П,Г,Ш,СК и т.п.) смотри ведомость деталей.

3–3
1:25

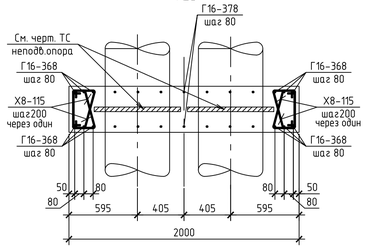

5–5
1:25

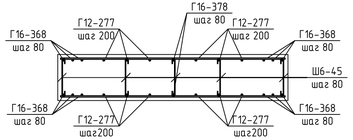

6–6
1:25

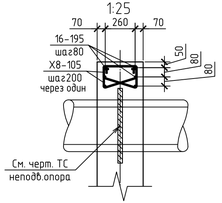

4–4
1:25

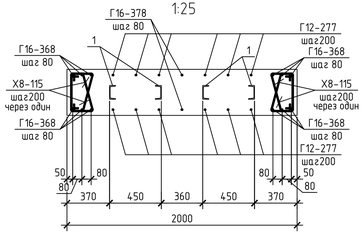

Таблица нормативных нагрузок на Неподвижная ог

Эскиз	Марка	N mc	Qx mc	Qy mc
Ось неподв. опоры; N; Qy; Qx	Н4	7.0	4.0	1.0

Ось "Х" совпадает с осью трассы

Ведомость расхода стали на элемент, кг.

Марка элемента	Изделия арматурные									Изделия закладные		
	Арматура класса				Арматура класса				Всего	Прокат марки		Всего
	S240				S500					С245		
	СТБ 1704-2012				СТБ 1704-2012					ГОСТ 8240-97		
	ø6	ø8	ø10	Итого	ø6	ø12	ø16	Итого		12	Итого	
Н3	3.60	14.74	29.28	47.62	7.74	116.28	99.82	223.84	271.46	16.64	16.64	16.64

1. Общие указания см. лист 1.
2. Схему расположения фундаментов см.л.3
3. Под фундаментом монолитным выполнить подготовку толщиной 100мм из бетона класса С8/10, с размерами пребывающими размеры ростверка на 100мм в каждую сторону.
4. Обратную засыпку пазух котлована выполнить местным песчаным грунтом без включений строительного мусора, слоями 0.2-0.4м с послойным уплотнением до достижения коэффициента стандартного уплотнения грунта Kcom>0.95 с контролем степени уплотнения согласно СТБ 1164.0-2012.
5. Под подошвой Неподвижная опора Н3 устроить песчаную подушку на глубину не менее 0.5м из песка средней крупности средней прочности методом послойного уплотнения до γск ≥1.65т/м3, Kcom ≥0.95.

Изм.	Кол. уч	Лист	N док	Подп.	Дата
1	1	изм.	-		04.26

274.06/08.25-ТС.КЖ

Реконструкция тепловых сетей от Мира-ТЭЦ по ул. Пушкина, 3а до врезки 1.0в ЦТП по ул. Фосгена, 17, от ТК 776/0102 до здания по ул. Фосгена, 19; от ТК 776/0103 до ЦТП №-454; от ЦТП по ул. Фосгена, 17 до здания по ул. Фосгена, 19, до ТК 776/0101, до ТК 776/0201, до ТК 776/0201, до здания по пр-ту Неизбежности, 220/21, 220/9, 220/1, ул. Фосгена, 1, 1ч, до ТК 776/11; от ТК 776/0106 до здания по ул. Пушкина, 6, промышленных предпринимателей по ул. Гуменюка, 22 б и Минск

ГИП	Баканов		03.26	
Разработал	Вашкевич		03.26	
Утвердил	Баканов		03.26	
Н. контр.	Антонов		03.26	

Неподвижная опора Н4

Стадия	Лист	Листов
С	50	

ООО "КомплексЭнергоПроект"

Согласовано:

Взам. инв. N | Подп. и дата | Инв. N подл.

Формат А3х3